Battery Rack SR Line

Assembly Guide

rousseau

Rangement pour batteries Ligne SR

Guide d'assemblage

- Please check the contents with your packing slip.
- Read instructions carefully.
- Save this document for future reference.
- Two people are required for the assembly.

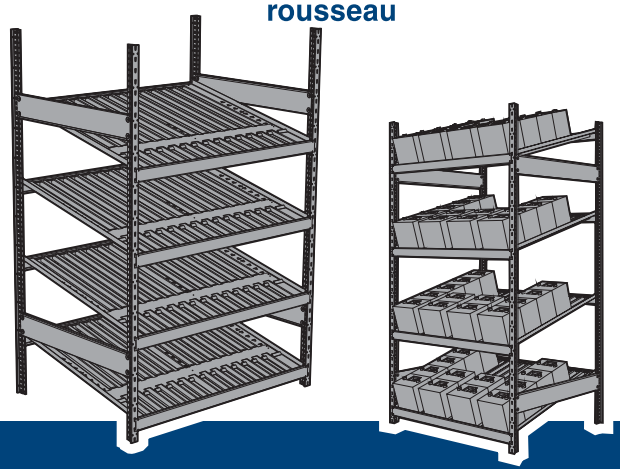

- *Commencez par vérifier le contenu.*
- *Lisez attentivement les instructions.*
- *Conservez ces instructions pour référence future.*
- *Deux personnes sont requises pour l'assemblage.*

Hardware / *Quincaillerie*

1/4-20 bolts
Boulons 1/4-20
3A1818L2

1/4-20 nuts
Écrous 1/4-20
3S1801Z2

Security clips
Fixation de sécurité
71011070

Post spacer
Espaceur de poteaux

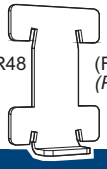

SR48

(For back-to-back units)
(Pour unités dos-à-dos)

Tools Required / *Outils requis*

Phillips #3

7/16"

Cut-resistant gloves
Gants anti-coupure

Setup / *Préparation*

- Check the levelling of the floor in order to determine the critical areas. Use floor anchor plates #SH45 and shim plates #SH46 to level the shelving units.
- Make sure that no obstacle or electrical wiring comes in contact with the structure.

SH45

SH46

- *Vérifiez le nivellement du plancher pour déterminer les endroits critiques. Utilisez les sabots #SH45 et les cales d'épaisseur #SH46 pour niveler les étagères.*
- *Assurez-vous qu'aucun obstacle ou fils électrique ne se trouve en contact avec la structure.*

Overall Dimensions / *Dimensions hors-tout*

- It is recommended to lay out shelving positions on the floor with a chalkline before beginning the installation.

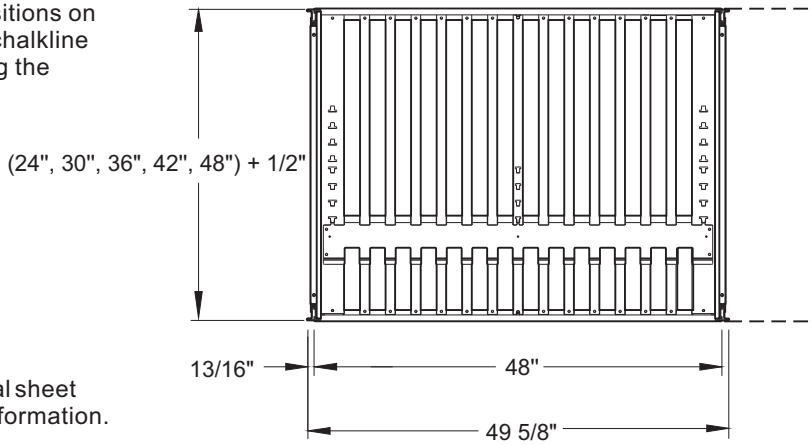

- *Il est recommandé de tracer le plan d'aménagement au sol avant de débuter l'installation.*

Note:
Refer to technical sheet #S52 for more information.

Note:
Se référer à la fiche #S52 pour plus d'information.

Upright Assembly — *Assemblage des montants*

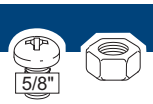

! If your uprights are welded, go to next step.

! *Si vos montants sont soudés, passez à l'étape suivante..*

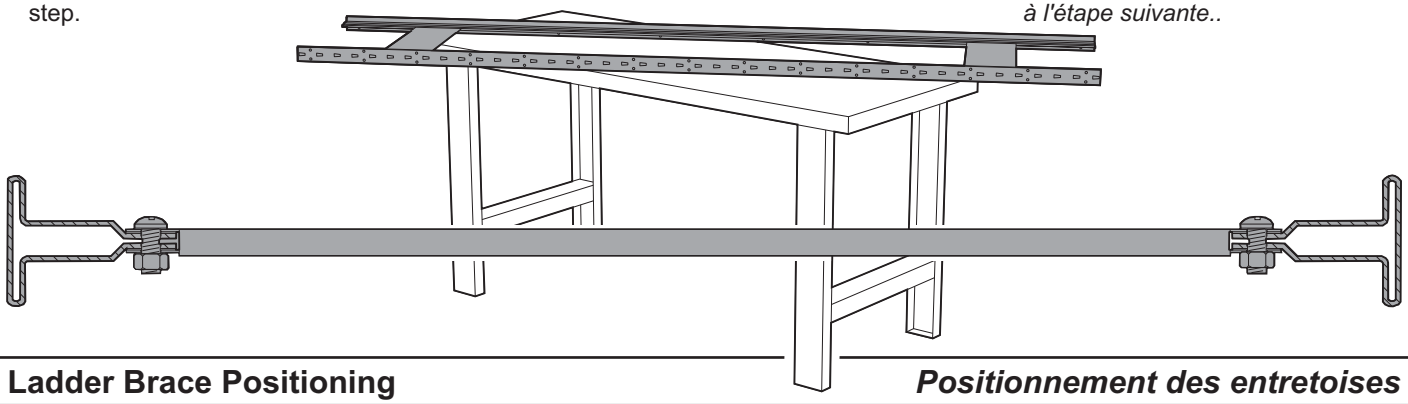

Ladder Brace Positioning — *Positionnement des entretoises*

• Place bolts as shown.

• Positionnez les boulons tel que montré.

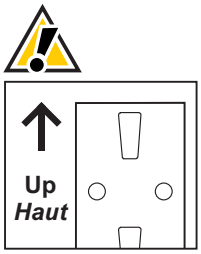

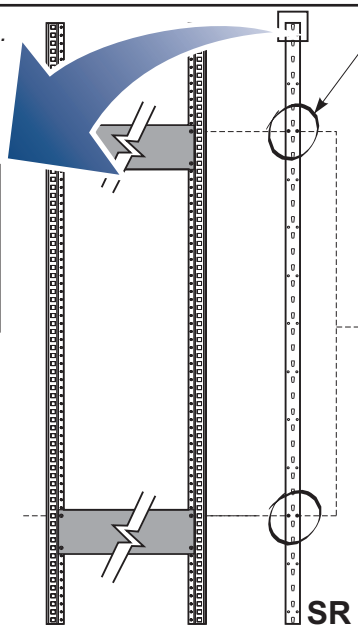

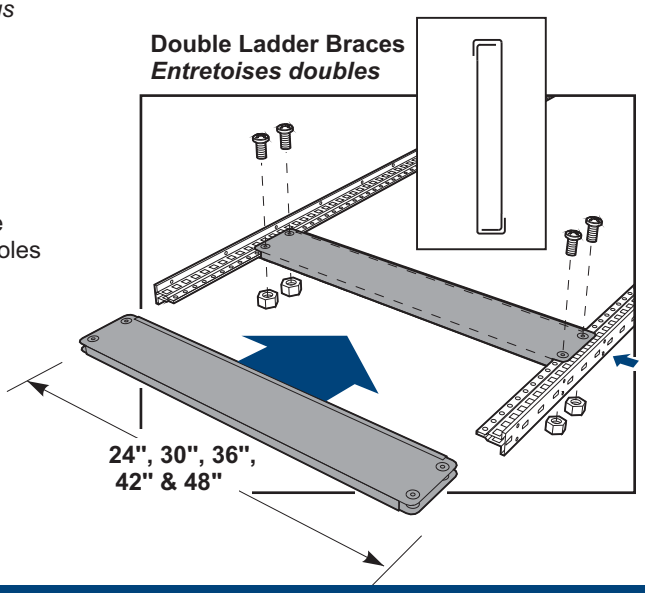

Beam Assembly — *Assemblage des poutrelles*

Hold the uprights vertically and hook the beams onto the posts.

Tenez les montants à la verticale et accrochez les poutrelles aux poteaux.

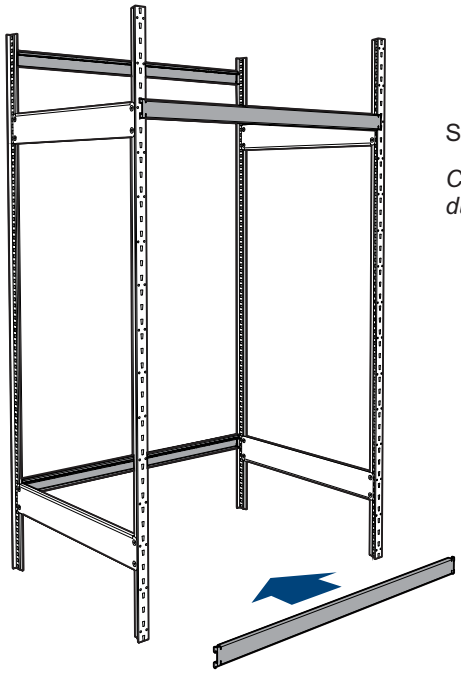

Start with the upper and lower beams.

Commencez par placer les poutrelles du haut et du bas.

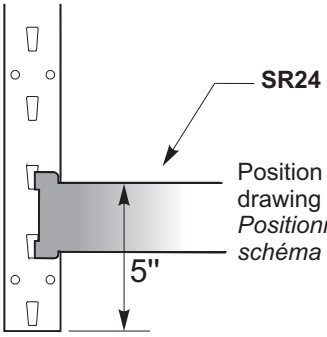

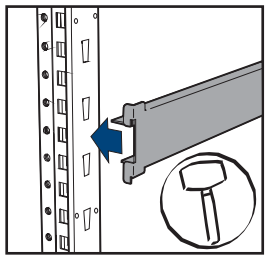

Position the lower beams according to the drawing at right.
Positionnez les poutrelles du bas selon le schéma ci-contre.

Possible Beam Configurations

Configurations de poutrelle possibles

Depth / *Prof.*	H1
24"	4"
30"	6"
36"	8"
42"	10"
48"	10"

Position the beams according to the following guidelines.

Positionnez les poutrelles en respectant les règles suivantes.

4 levels maximum per shelving unit.

4 niveaux maximum par étagère.

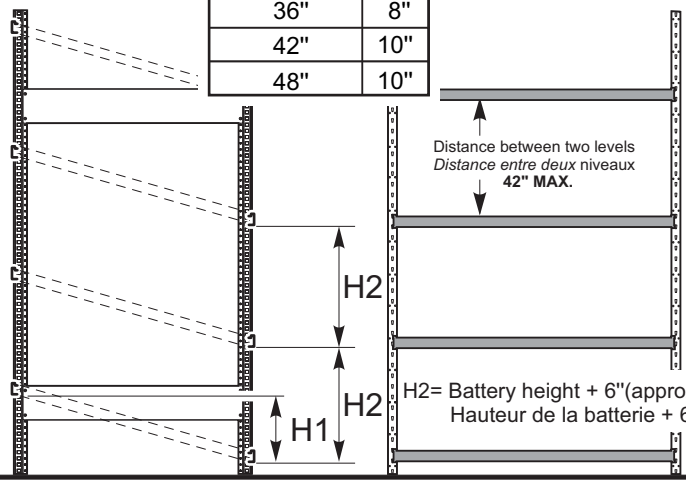

If the first beams are positioned higher than 5" from the ground, the posts **must** be anchored to the floor.

*Si les premières poutrelles sont placées à plus de 5" du sol, les poteaux **doivent** être ancrés au plancher.*

Security Clip

Fixation de sécurité

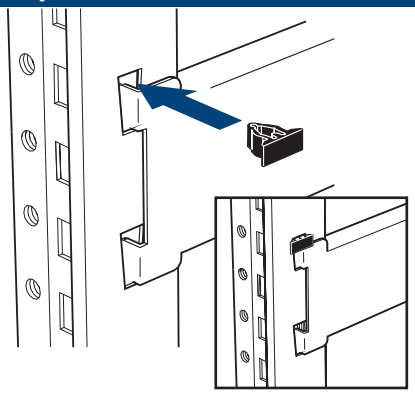

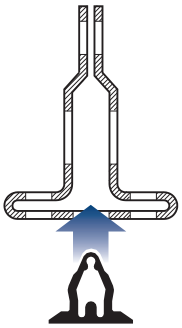

IMPORTANT !
The security clip is mandatory at each extremity (above) the beams.

La fixation de sécurité est nécessaire à chacun des bouts (au-dessus) des poutrelles.

Bolted Tie Bar Assembly (middle)

Traverse de poutrelle boulonnée (au centre)

VERY IMPORTANT!
TRÈS IMPORTANT !
1 bolted tie bar required per level
1 traverse boulonnée par niveau

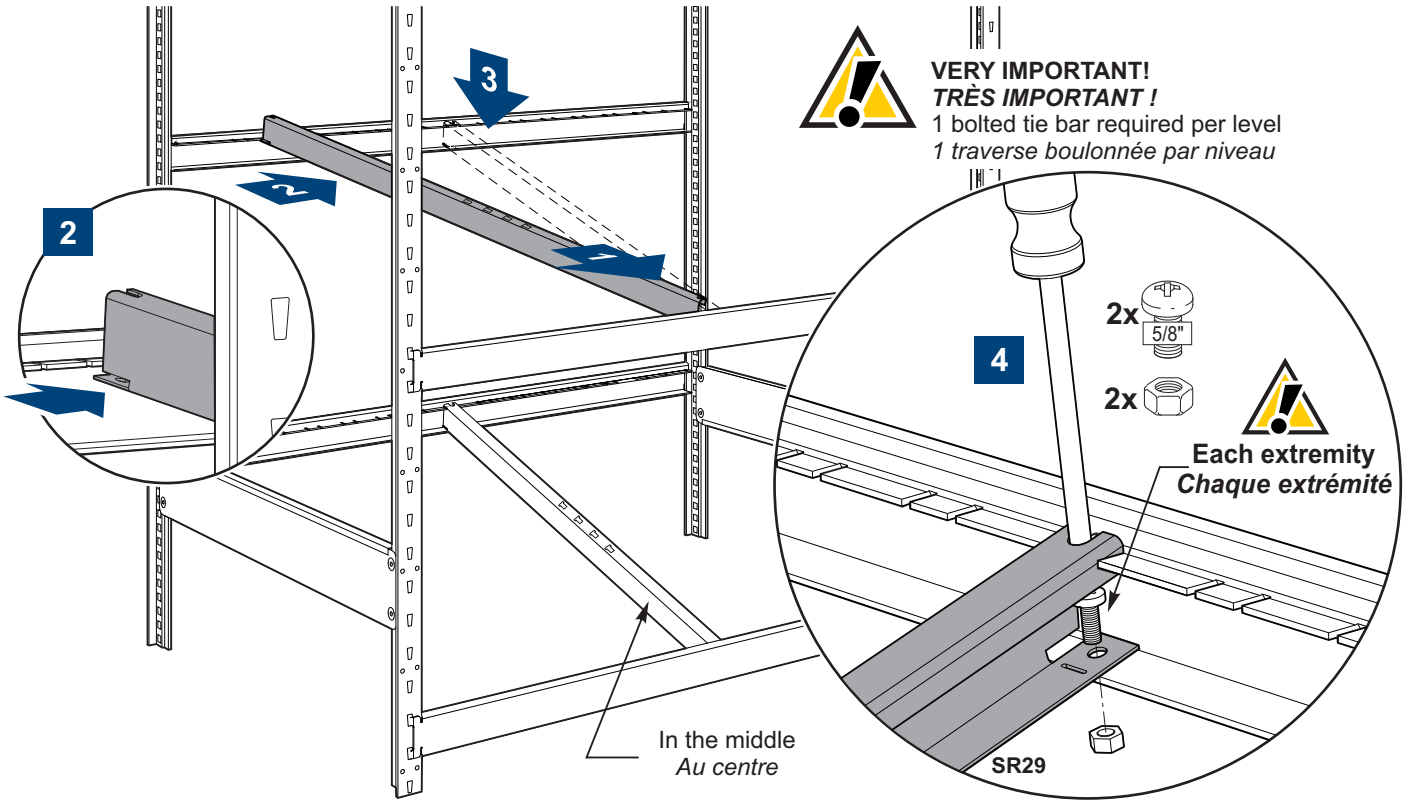

Heavy-Duty Tie Bar & Guide Assembly — *Traverse de poutrelles & guides*

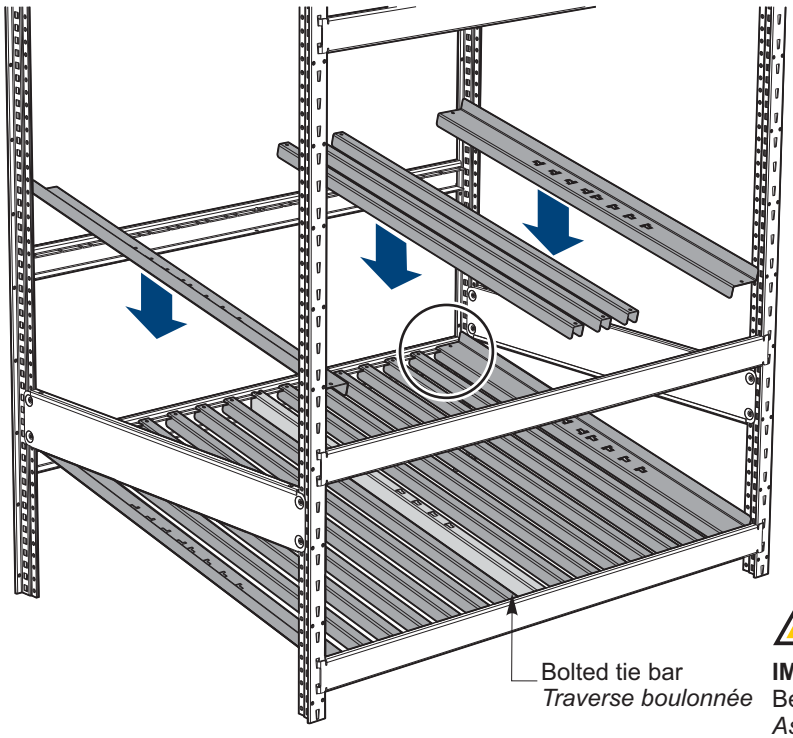

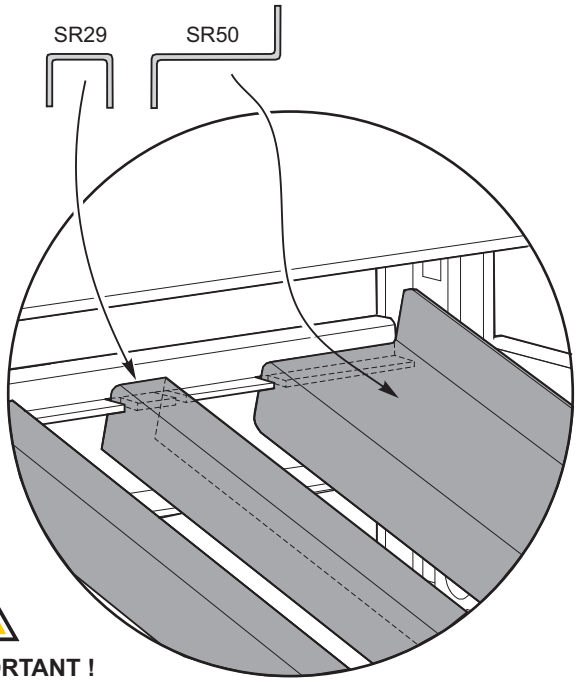

IMPORTANT !
Be sure to have 1 bolted tie bar per level
Assurez-vous que la traverse soit boulonnée à chaque niveau

Stopper plate for batteries — *Plaque d'arrêt pour batteries*

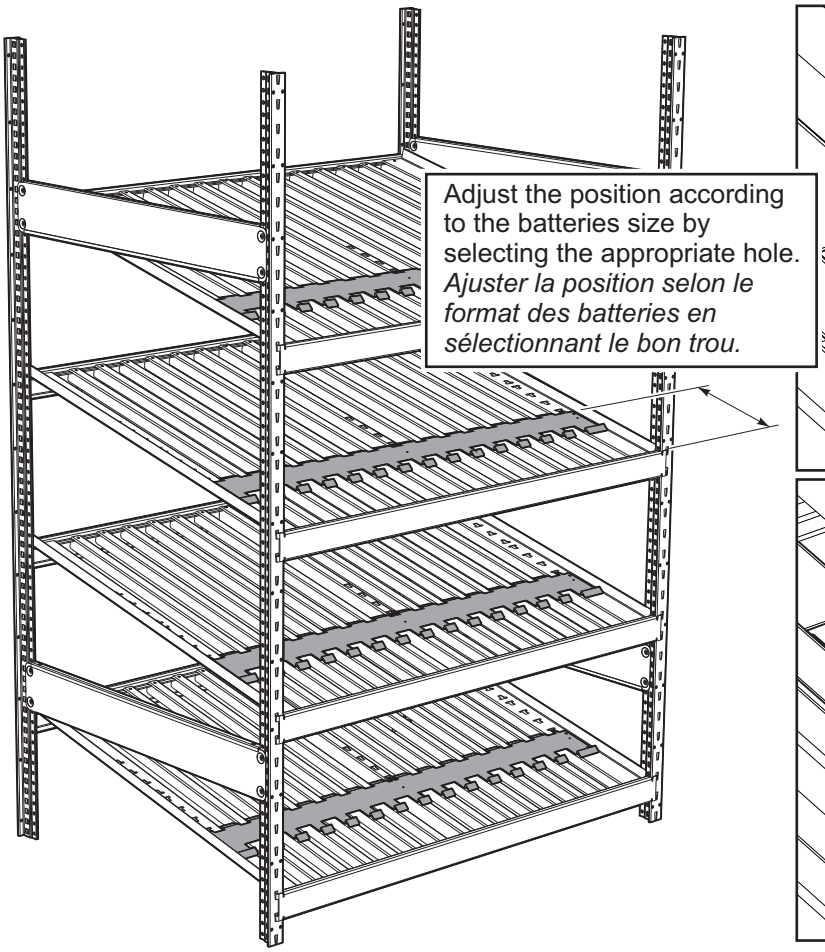

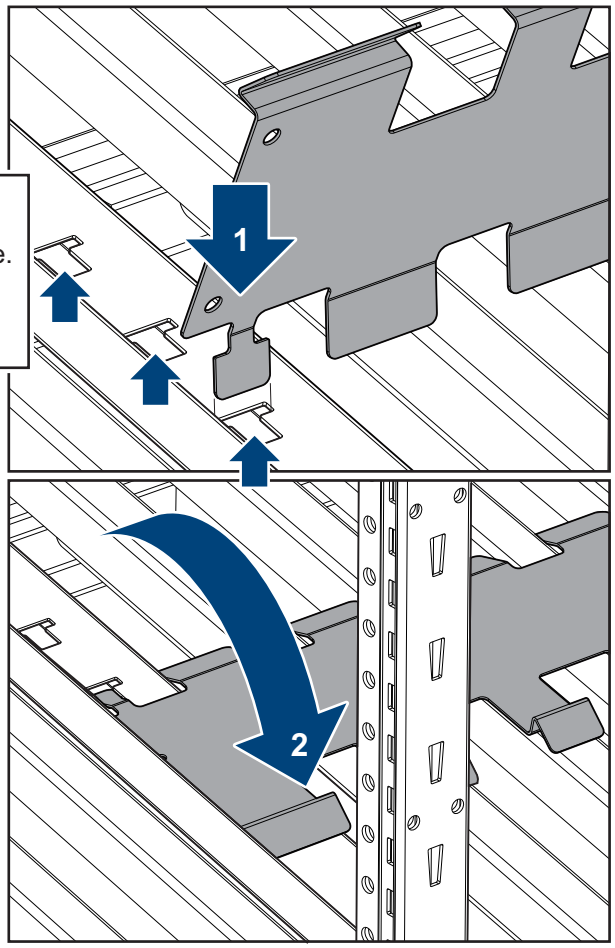

Combinations of Back-to-Back Shelving + Battery Rack

Combinaisons d'étagères dos-à-dos + rangement pour batteries

- First assemble shelving units.
- Always add the battery rack to shelving units.

- *Commencez par assembler les unités d'étagère.*
- *Jumelez le rangement pour patteries aux étagères.*

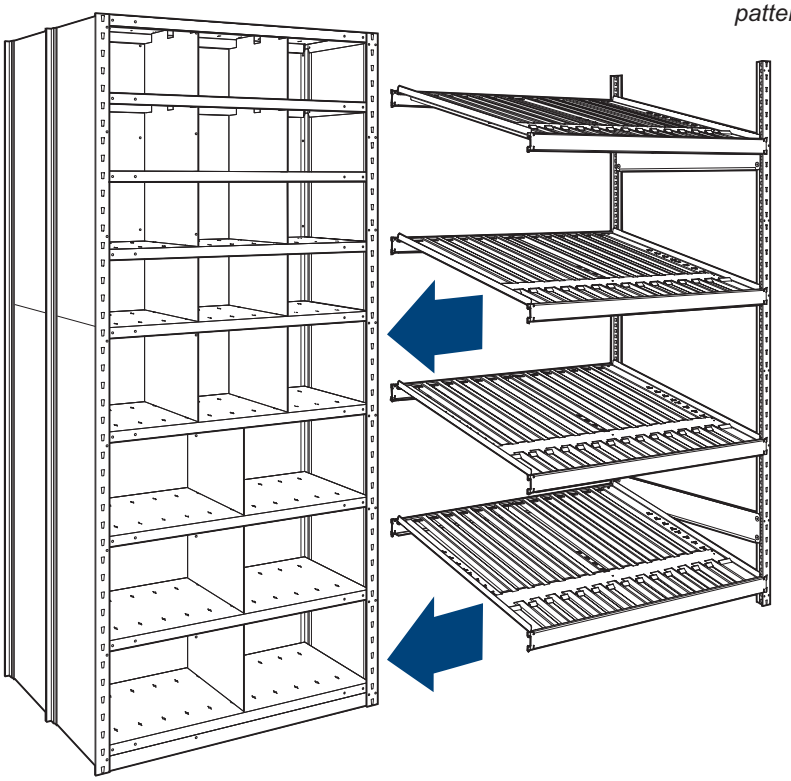

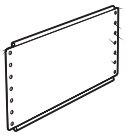

Shelving panel or side braces
Entretoise ou panneau d'étagère

Double Mini-racking side brace as shown
Entretoises de Mini-racking doubles tel qu'illustrées

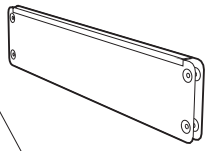

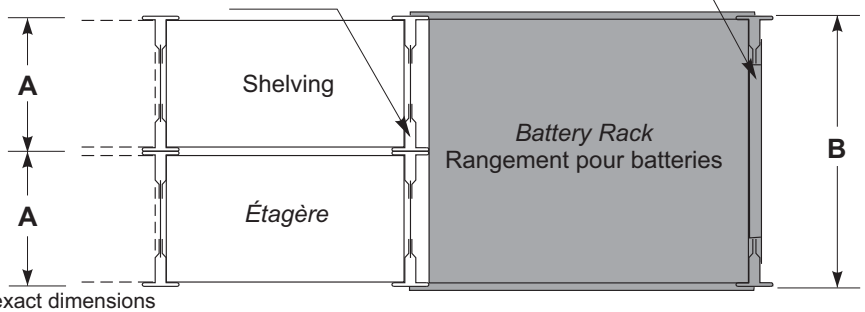

A	B
12" + 12"	24"
18" + 18"	36"
24" + 24"	48"

Nominal dimensions. See technical sheet #S52 for exact dimensions
Dimensions nominales. Voir fiche technique #S52 pour dimensions exactes.